ДЕПАРТАМЕНТ ОБРАЗОВАНИЯ ГОРОДА МОСКВЫ
www.dogm.mos.ru
Правительство Москвы
МЦНМО
Центр Педагогического Мастерства
Государственное автономное образовательное учреждение дополнительного профессионального образования города Москвы
ДЕПАРТАМЕНТ ОБРАЗОВАНИЯ ГОРОДА МОСКВЫ
www.dogm.mos.ru
Правительство Москвы
МЦНМО
Центр Педагогического Мастерства
Государственное автономное образовательное учреждение дополнительного профессионального образования города Москвы

Математический праздник

Olimpiada.ru www.mccme.ru Olimpiada.ru www.mccme.ru Olimpiada.ru www.mccme.ru Olimpiada.ru

1990 год

48 кузнецов должны подковать 60 лошадей. Какое наименьшее время они затратят на работу, если каждый кузнец тратит на 1 подкову 5 минут? (Лошадь не может стоять на двух ногах.)

1991 год

Как одним прямолинейным разрезом рассечь два лежащих на сковороде квадратных блина на две равные части каждый?

1992 год

Может ли горящая в комнате свеча не освещать полностью ни одну из её стен, если в комнате
а) 10 стен, б) 6 стен?

Можно ли разрезать на четыре остроугольных треугольника
а) какой-нибудь выпуклый пятиугольник,
б) правильный пятиугольник.

1994 год

Вся семья выпила по полной чашке кофе с молоком, причём Катя выпила четверть всего молока и шестую часть всего кофе.
Сколько человек в семье

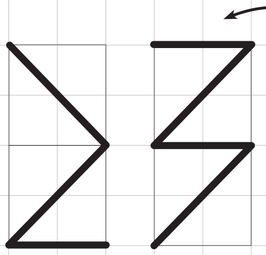

1997 год

Если смотреть на аквариум спереди, то рыбка проплыла, как показано на левом рисунке. А если справа — то как на правом рисунке. Нарисуйте вид сверху.

1997 год

Семья ночью подошла к мосту. Папа может перейти его за 1 минуту, мама — за 2, малыш — за 5, а бабушка — за 10 минут. У них есть один фонарик. Мост выдерживает только двоих. Как им перейти мост за 17 минут? (Если переходят двое, то они идут с меньшей из их скоростей. Двигаться по мосту без фонарика нельзя. Светить издали нельзя. Носить друг друга на руках нельзя.)

2002 год

Илье Муромцу, Добрыне Никитичу и Алёше Поповичу за верную службу дали 6 монет: 3 золотых и 3 серебряных. Каждому досталось по две монеты. Илья Муромец не знает, какие монеты достались Добрыне, а какие Алёше, но знает, какие монеты достались ему самому. Придумайте вопрос, на который Илья Муромец ответит "да", "нет" или "не знаю", и по ответу на который Вы сможете понять, какие монеты ему достались.

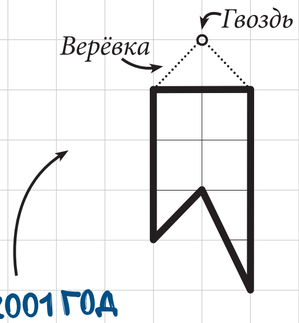

2001 год

В стене имеется маленькая дырка (точка). У хозяина есть флажок следующей формы (см. рисунок). Покажите на рисунке все точки, в которые можно вбить гвоздь, так чтобы флажок закрывал дырку.

2016 год

По поверхности планеты, имеющей форму бублика, проползли, оставляя за собой следы, две улитки: одна по внешнему экватору, а другая по винтовой линии (см. рис.).
На сколько частей разделили поверхность планеты следы улиток?

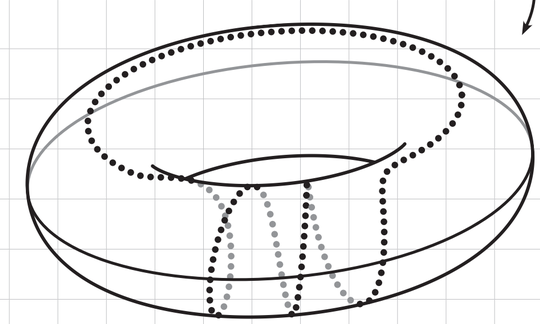

2008 год

Сережа вырезал из картона две одинаковые фигуры. Он положил их с нахлестом на дно прямоугольного ящика. Дно оказалось полностью покрыто. В центр дна вбили гвоздь. Мог ли гвоздь проткнуть одну картонку и не проткнуть другую?

2007 год

Нарисуйте, как из данных трёх фигурок, использовав каждую ровно один раз, сложить фигуру, имеющую ось симметрии.

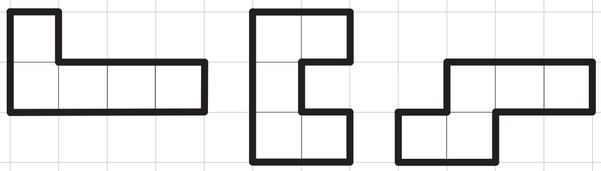

2012 год

Вася написал верное утверждение:
"В этой фразе 1/3 всех цифр – цифры 3, а 1/2 всех цифр – цифры 1".
А Коля написал фразу:
*"В этой фразе 1/... всех цифр – цифры *, доли цифр * и * одинаковы и равны 1/..., а доля всех остальных цифр составляет 1/...".*
Вставьте вместо звёздочек три разные цифры, а вместо многоточий – три разных числа так, чтобы получилось верное утверждение.

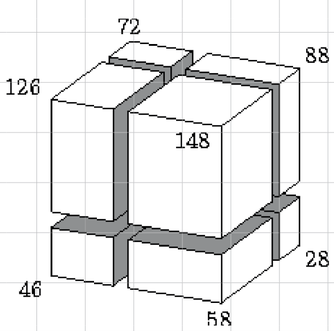

2011 год

Деревянный брусок тремя распилами распилили на восемь меньших брусков. На рисунке у семи брусков указана их площадь поверхности.
Какова площадь поверхности невидимого бруска?

Мосметрострой нанял двух землекопов для рытья туннеля. Один из них может за час прокопать вдвое больше, чем другой, а платят по договору каждому одинаково за каждый час работы. Что обойдётся дешевле — совместная работа землекопов с двух сторон до встречи или поочерёдное рытьё половины туннеля каждым из землекопов?

В спортклубе тренируются 100 толстяков весом от 1 до 100 кг. На какое наименьшее число команд их можно разделить так, чтобы ни в одной команде не было двух толстяков, один из которых весит вдвое больше другого?

На батоне колбасы нарисованы тонкие поперечные кольца. Если разрезать по красным кольцам, получится 5 кусков, если по желтым — 7 кусков, а если по зеленым — 11 кусков. Сколько кусков колбасы получится, если разрезать по кольцам всех трёх цветов?

В справочнике "Магия для чайников" написано:
Замените в слове ЗЕМЛЕТРЯСЕНИЕ одинаковые буквы на одинаковые цифры, а разные – на разные.
Если полученное число окажется простым, случится настоящее землетрясение.
Возможно ли таким образом устроить землетрясение?

Офеня купил на оптовом рынке партию ручек и предлагает покупателям либо одну ручку за 5 рублей, либо три ручки за 10 рублей. От каждого покупателя Офеня получает одинаковую прибыль. Какова оптовая цена ручки?

В книге рекордов Гиннесса написано, что наибольшее известное простое число равно 23021377 - 1. Не опечатка ли это?